HANSE Spannsysteme • Werkzeuge • Zubehör presents MiTEE-BITE PRODUCTS LLC

Spannelemente für Vorrichtungen

Doppelkeilspanner

Der Doppelkeilspanner, auch Uniforce® genannt, ermöglicht zwei Bauteile gleichzeitig zu spannen. Durch seine kompakte Bauweise können Werkstücke auf engstem Raum gespannt werden

Auch in 500 mm Länge (ohne Bohrungen) erhältlich!

Doppelkeilspanner

Anwendungsbeschreibung:

Beim Spannen wird der Kegel heruntergedrückt, dadurch wird das das Aluminium-Profil (bitte beachten Sie hierzu das Maß **B_2**) gespreizt und verteilt somit gleichmäßig die Kraft gleichmäßig zu beiden Seiten. Das ermöglicht zwei Bauteile mit einer Spannung zu spannen

Einsatz für:

- Mehrfach- und Doppelspannung
- Glatte Oberflächen
- Spannen von gerade Kanten
- Vorrichtungen

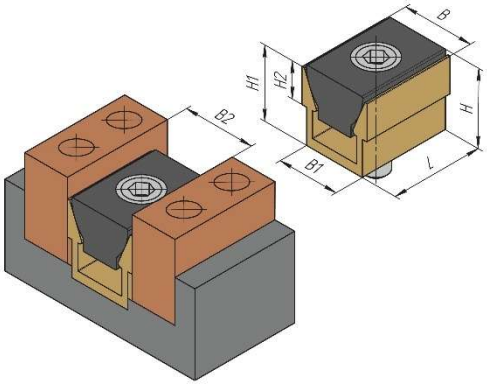

Anwendungsbeispiele finden Sie hier

Artikelnr.	Model	B	B_1	B_2*	H	H_1	H_2	L	Gewinde-größe	Max. Sprei-zung	Dreh-moment [Nm]	Spann-kraft [kN]	Inbuss-größe
X80250	250	6.10	5.30	6.40	6.90	6.40	3.60	8.10	M2	6.70	0.70	0.88	1.50
X80375	375	9.10	7.90	9.50	9.70	9.50	4.70	12.00	M2.5	10.00	1.50	1.35	2.00
X80500	500	12.00	10.00	13.00	15.00	12.70	5.60	16.00	M4	13.20	3.40	2.23	3.00
X80750	750	19.00	16.00	19.00	19.00	19.10	9.50	24.00	M6	20.30	13.50	6.68	5.00
X81000	1000	25.00	21.00	25.00	26.00	25.40	13.00	32.00	M8	26.90	25.00	11.13	6.00
X81500	1500	37.00	31.00	38.00	39.00	38.10	19.00	48.00	M12	39.90	38.40	15.58	10.00
X82000	2000	50.00	41.00	51.00	52.00	50.80	25.00	63.00	M16	53.00	74.60	26.70	14.00

- ✓ sehr geringer Platzbedarf
- ✓ 2 Bauteile gleichzeitig spannen
- ✓ Ideal für runde & flache Teile
- ✓ flexible & vielseitige Spannmöglichkeit / Einsatzbereiche
- ✓ Bearbeitung von Bauteilen / Werkstück mit geringer Höhe / Dicke
- ✓ verwendbar für 5-Achsbearbeitung
- ✓ sehr platzsparende Mehrfachspannung
- ✓ einfache Handhabung
- ✓ schnell einsetzbar
- ✓ Hohe Spannkraft bis zu 27kN (2,7t)
- ✓ kostengünstige Aufspannmöglichkeit

Hanse Spanntechnik GmbH & Co. KG · Hans-Tönjes-Ring 21 · D-21337 Lüneburg Tel.: +49 (0)4131-608 21 98
Fax.: +49 (0)4131-284 77 17 · Internet: www.hanse-spanntechnik.de · Email: info@hanse-spanntechnik.de
Geschäftsführer: Martin Schröder · Handelsregister Lüneburg HRA 20275 · Ust.-Id.-Nr. DE 312567230

HANSE
Spannsysteme • Werkzeuge • Zubehör

presents

MiTEE-BITE PRODUCTS LLC

Spannelemente für Vorrichtungen

Doppelkeilspanner Anwendungsbeispiele

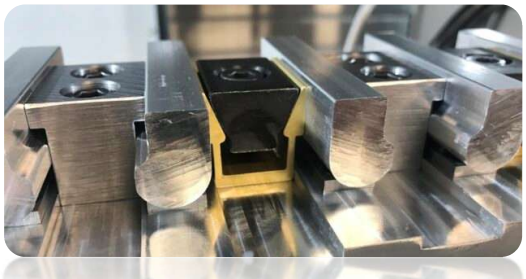

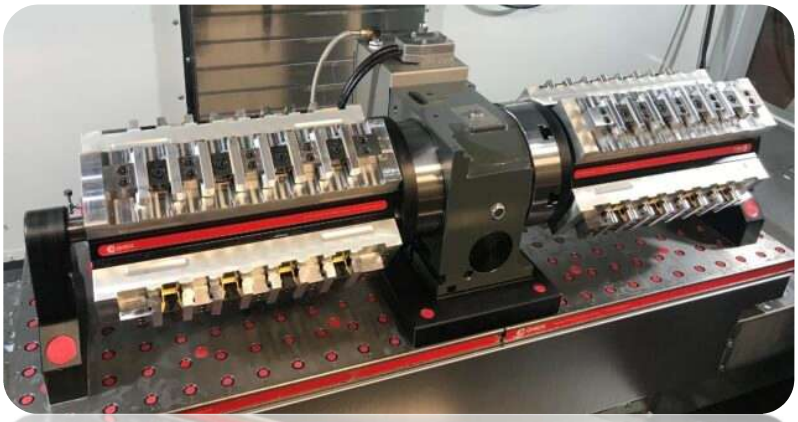

Hanse Spanntechnik GmbH & Co. KG · Hans-Tönjes-Ring 21 · D-21337 Lüneburg Tel.: +49 (0)4131-608 21 98
Fax.: +49 (0)4131-284 77 17 · Internet: www.hanse-spanntechnik.de · Email: info@hanse-spanntechnik.de
Geschäftsführer: Martin Schröder · Handelsregister Lüneburg HRA 20275 · Ust.-Id.-Nr. DE 312567230

HANSE
Spannsysteme • Werkzeuge • Zubehör

presents

MiTEE-BITE PRODUCTS LLC

Spannelemente für Vorrichtungen

Doppelkeilspanner Anwendungsbeispiele

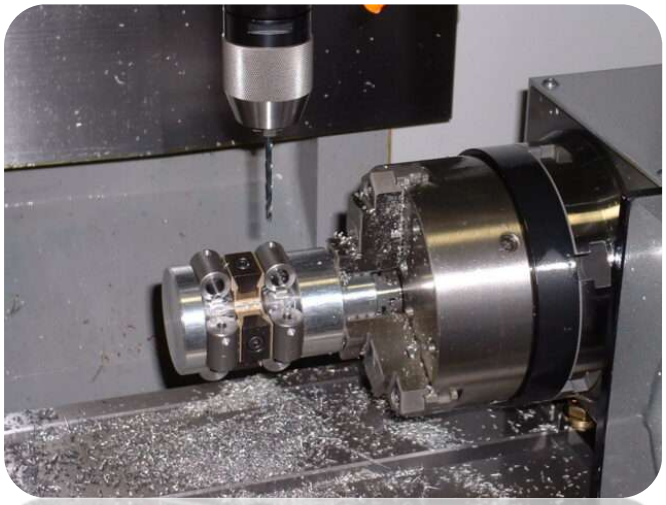

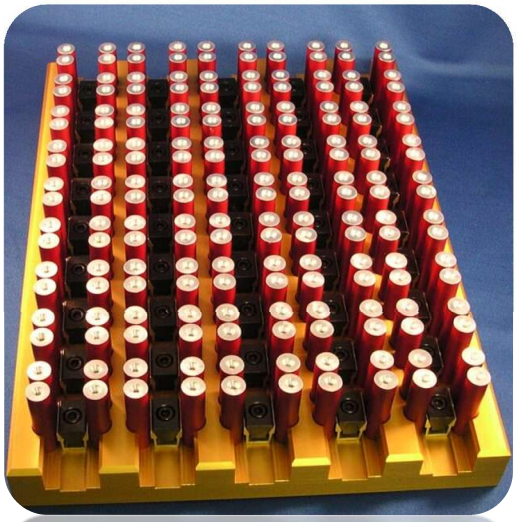

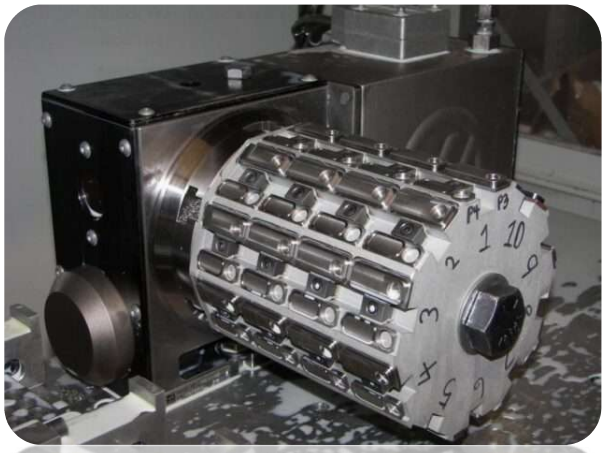

Hanse Spanntechnik GmbH & Co. KG · Hans-Tönjes-Ring 21 · D-21337 Lüneburg Tel.: +49 (0)4131-608 21 98
Fax.: +49 (0)4131-284 77 17 · Internet: www.hanse-spanntechnik.de · Email: info@hanse-spanntechnik.de
Geschäftsführer: Martin Schröder · Handelsregister Lüneburg HRA 20275 · Ust.-Id.-Nr. DE 312567230